对应型号	对应型号	对应型号	对应型号	对应型号
P170、P320	P350、P500	P750	P1000、P1500	P2400、P4200、P6600、P9500

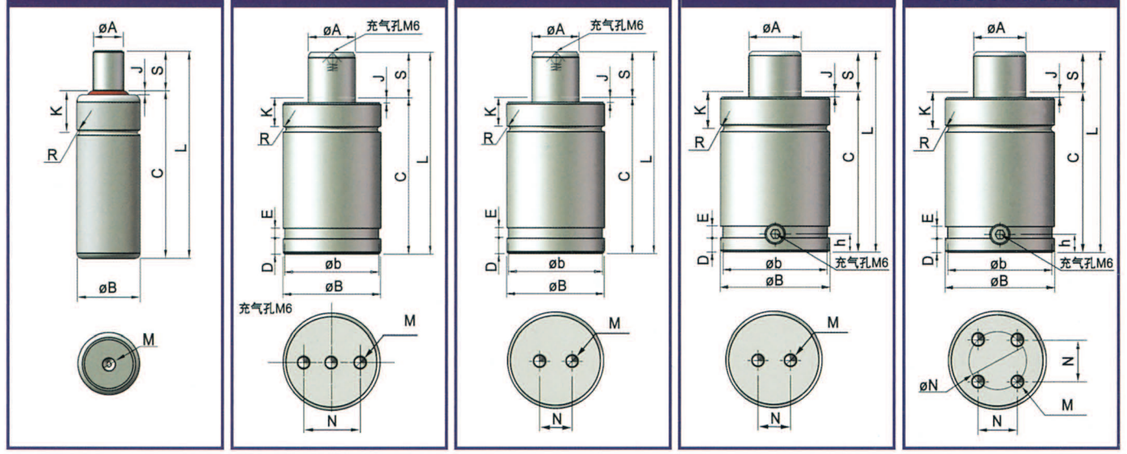

P系列型号表（一）

型号	在充气压*15MPa/+20°C时 初始力 daN（在S×10%时）	在充气压*15MPa/+20°C时 终压力 daN（在S×90%时）	øA	øB	øb	K	D	E	øN	N	J	R	M	h
P170	170	270	11	19		15					0	1	1-M6深5	
P320	320	500	15	25		12					0	1	1-M6深5	
P350	360	680	16	32	29	12.5	4	3.5		20	2	1	3-M6深5	
P500	470	720	20	38	35	12.5	4	4		25	2	1	3-M6深5	
P750	740	1200	25	45	41	15.5	4	4		20	2	1	2-M8深5	
P1000	920	1400	28	50	46	15.5	8	7		20	3	2	2-M8深6	6
P1500	1500	2400	36	63	58	19	8	7		20	3	2	2-M8深6	6
P2400	2400	3900	45	75	70	21	8	7	40	28.3	3	2.5	4-M8深6	6
P4200	4200	7200	60	95	89	24	8	7	60	42.4	3	2.5	4-M8深10	8
P6600	6600	9900	75	120	114	25.5	8	7	80	56.6	3	2.5	4-M10深12	10.5
P9500	9500	14500	90	150	144	27.5	8	8	100	70.7	3	2.5	4-M10深13	10.5

1daN=10N=0.98kgf=0.225 lbf　　1MPa=10bar=1.02kgf/cm²=145 lbf/m²(psi)

*P170、P320、P350充气压为18MPa，其余的充气压都为15MPa。　　长度单位为mm

P系列型号表（二）

注意：1. 确保留出公称行程S最少3~5毫米（公称行程S在50毫米以上的最少须留10%以上）不要使用，要设置可靠的限位装置以确保不超行程工作，否则有可能造成氮气弹簧损坏或爆裂，发生人身安全事故。
2. 因氮气弹簧属于易损件，在订购时请根据安装和使用环境，增加适当的订购数量。

S—公称行程(mm)　L—最高高度(mm)　C—最低高度(mm)　W—重量(Kg)

型号	S	7	10	13	15	16	19	25	32	38	50	63	75	80	100	125
P170	L	44	50		60		68	80		106	130	156	185	195	235	285
	C	37	40		45		49	55		68	80	93	110	115	135	160
	W	0.06	0.06		0.07		0.07	0.08		0.1	0.12	0.14	0.16	0.16	0.19	0.24
P320	L	44	50		60		68	80		106	130	156	185	195	235	285
	C	37	40		45		49	55		68	80	93	110	115	135	160
	W	0.1	0.11		0.12		0.13	0.15		0.17	0.21	0.24	0.27	0.28	0.34	0.4
P350	L		50	56		62	68	80	94	106	130	156	180	190	230	280
	C		40	43		46	49	55	62	68	80	93	105	110	130	155
	W		0.18	0.2		0.2	0.22	0.24	0.26	0.30	0.34	0.38	0.44	0.44	0.52	0.62
P500	L		50	56		62	68	80	94	106	130	156	180	190	230	280
	C		40	43		46	49	55	62	68	80	93	105	110	130	155
	W		0.26	0.28		0.3	0.32	0.34	0.38	0.4	0.44	0.50	0.56	0.60	0.68	0.8
P750	L		52	58		64	70	82	96	108	132	158	182	192	232	282
	C		42	45		48	51	57	64	70	82	95	107	112	132	157
	W		0.38	0.40		0.44	0.46	0.48	0.54	0.58	0.66	0.74	0.78	0.86	0.94	1.09
P1000	L			64		70	76	88	102	114	138	164	188	198	238	288
	C			51		54	57	63	70	76	88	101	113	118	138	163
	W			0.54		0.60	0.62	0.66	0.72	0.74	0.82	0.94	1.05	1.07	1.25	1.37
P1500	L			70		76	82	94	108	120	144	170	194	204	244	294
	C			57		60	63	69	76	82	94	107	119	124	144	169
	W			1.03		1.04	1.08	1.2	1.27	1.36	1.53	1.73	1.90	1.97	2.16	2.61
P2400	L					77	83	95	109	121	145	171	195	205	245	295
	C					61	64	70	77	83	95	108	120	125	145	170
	W					1.56	1.60	1.73	1.85	1.95	2.21	2.46	2.72	2.82	3.18	3.73
P4200	L					90	96	108	122	134	158	184	208	218	258	308
	C					74	77	83	90	96	108	121	133	138	158	183
	W					3.2	3.3	3.44	3.60	3.77	4.11	4.48	4.85	5.14	5.72	6.36
P6600	L					100	106	118	132	144	168	194	218	228	268	318
	C					84	87	93	100	106	118	131	143	148	168	193
	W					6.01	6.2	6.49	6.88	7.04	7.61	8.22	8.5	8.77	9.92	11.11
P9500	L						116	128	142	154	178	204	228	238	278	328
	C						97	103	110	116	128	141	153	158	178	203
	W						10.7	11.08	11.62	11.97	12.86	13.75	14.62	14.99	16.28	18.08

氮气弹簧订货举例

a.独立使用：　P1500 - 50

结构型号与初始力　公称行程S

▲除特定要求外，供货状态的初始力为表（一）的标准值。

b.管路联接使用：　P1500 - 50 - G

结构型号与初始力　公称行程S　管路联接

▲除特定要求外，供货状态不充气。

▲氮气弹簧充气口的尺寸都为沉孔⌀10.5，深4.5mm，M6内牙。

P系列安装附件

法兰安装

FA

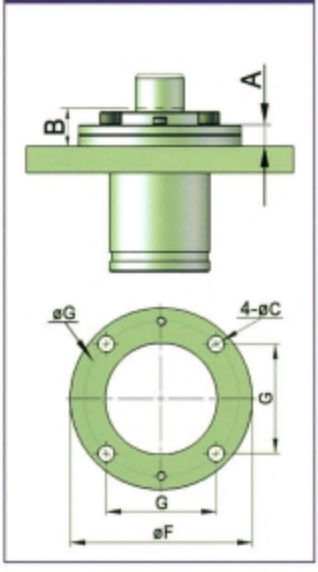

卡板安装

FB

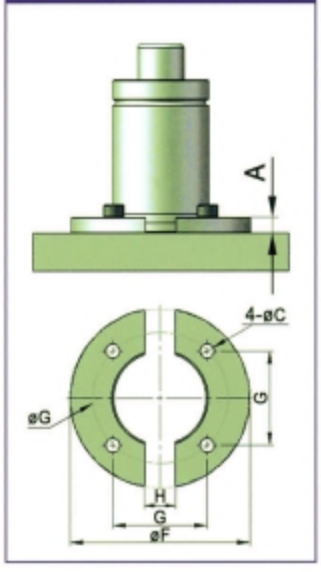

座板安装

FC

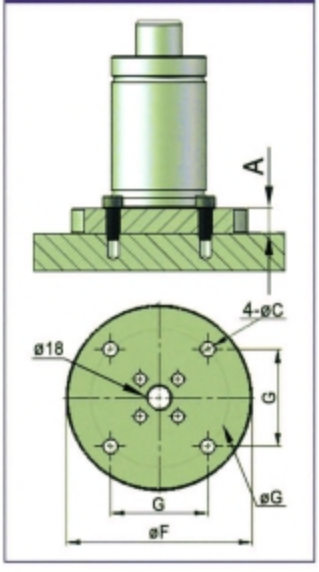

P系列安装附件的参数

型号	FA						FB						FC				
	A	B	øF	øG	G	øC	A	øF	øG	G	H	øC	A	øF	øG	G	øC
P170	9	21.5	42	32	22.6	6.5											
P320	9	21.5	50	38	26.9	6.5											
P350	9	17	60	49.5	35	7	9.5	60	49.5	35	12	7					
P500	9	17	68	56.5	40	7	9.5	68	56.5	40	12	7					
P750	13	22	86	70.7	50	9	11	86	70.7	50	20	9	20	100	70.7	50	9
P1000	13	22	95	80	56.5	9	12	95	80	56.5	24	9	20	105	80	56.5	9
P1500	16	29	122	104	73.5	11	12	122	104	73.5	24	11	20	130	104	73.5	11
P2400	16	29	122	104	73.5	11	12	122	104	73.5	24	11	20	130	104	73.5	11
P4200	18	33	150	130	92	13.5	12	150	130	92	24	13.5	20	155	130	92	13.5
P6600	21	36	175	155	109.5	13.5	12	170	155	109.5	24	13.5	20	180	155	109.5	13.5
P9500	27	41	220	195	138	17.5	12	220	195	138	24	17.5	20	225	195	138	17.5
长度单位为mm																	

安装附件订货举例

P1500 - FC

结构型号与初始力 ↑ ↑ 安装附件号